DT CRAWLER 25

| DOTAZIONE STANDARD | STANDARDNA OPREMA |
|---|---|
| Cesto - Alluminio 1400x700x1100 mm, portata massima 230 kg, due agganci | Košara - aluminij 1.400 × 700 × 1.100 mm, nosivost maks. 230 kg, dva prihvata |
| Cingoli allargabili idraulicamente | Hidraulično proširive gusjenice |
| Comando avvio/arresto motore dal cesto | Pokretanje/gašenje motora iz košare |
| Comando dal cesto per segnalatore acustico | Zvučni signal s upravljanjem iz košare |
| Connessione elettrica 230V nel cesto | Električni priključak 230 V u košari |
| Contaore | Brojač radnih sati |
| Controlli geometrici e sistema di limitazione del braccio | Geometrijske kontrole i sustav ograničenja kraka |
| Controllo manuale delle valvole idrauliche in emergenza | Ručno upravljanje hidrauličnim ventilima u nuždi |
| Dispositivo di stabilizzazione automatica | Uređaj za automatsku stabilizaciju |
| Dispositivo elettronico limitatore di carico | Elektronički ograničivač opterećenja |
| Elettropompa 230V/50Hz monofase, controllata da inverter con caricabatterie | Jednofazna elektropumpa 230 V/50 Hz s frekvencijskim pretvaračem i punjačem |
| Impianto idraulico a filtraggio differenziato con filtri ad alta efficienza | Hidraulični sustav s diferenciranom filtracijom i visokoučinkovitim filtrima |
| Livella multi-assiale | Višeosna libela |
| Motore diesel con raffreddamento ad acqua (conforme a CN CHINA 4 - USA TIER 4 - EU STAGE 5 NRMM) | Vodom hlađen dizelski motor (sukladan CN CHINA 4 - USA TIER 4 - EU STAGE 5 NRMM) |
| Operatività completamente elettronica | Potpuno elektroničko upravljanje |
| Piastre di appoggio a terra (n° 4) con rispettivo porta piastre | Podložne ploče (4 kom.) s držačem ploča |
| Pompa di emergenza manuale | Ručna pumpa za slučaj nužde |
| Protezione elettrica/termica su tutti i circuiti elettrici | Električna/toplinska zaštita svih strujnih krugova |
| Radiocomando | Radio daljinski upravljač |
| Rotazione cesto ±90° | Rotacija košare ±90° |
| Rotazione torretta 720° | Rotacija kupole 720° |
| Sistema di diagnostica telemetrica e di gestione dei servizi da remoto CRSS | Sustav telemetrijske dijagnostike i daljinskog upravljanja servisom CRSS |
| Sistema idraulico di emergenza e discesa | Hidraulični sustav za nuždu i spuštanje |
| Unità di controllo computerizzata principale | Glavna računalna upravljačka jedinica |
| Valvole di blocco flangiate sui cilindri | Prirubnički sigurnosni ventili na cilindrima |
| Verniciatura: Blu, Bianco e Nere | Lakiranje: plava, bijela i crna |
| **Versione Elettrica**<br>Motore elettrico da 10kw alimentato da batterie al litio 10 kWh (esclude motore diesel e elettropompa 220 V) | Električna izvedba<br>Elektromotor 10 kW s litijskom baterijom 10 kWh (bez dizelskog motora i elektropumpe 220 V) |
| **Versione Ibrida**<br>Motore elettrico da 10kw alimentato da batterie al litio 5 kWh + motore diesel (esclude elettropompa 220 V) | Hibridna izvedba<br>Elektromotor 10 kW s litijskom baterijom 5 kWh + dizelski motor (bez elektropumpe 220 V) |

## ACCESSORI DISPONIBILI

| |
|---|
| Argano elettrico, portata massima 230 kg |
| Comando a terra |
| Attrezzatura per la movimentazione di materiali con sponde abbattibili 1400x700x550/ 2430x1166x50 mm, portata massima 200 kg, due agganci |
| Cesto - Alluminio 700x700x1100 mm, portata massima 230 kg, due agganci |
| Cesto - Alluminio 1800x700x1100 mm, portata massima 230 kg, due agganci |
| Cesto - Vetroresina 800x600x1100 mm, portata massima 120 kg, due agganci |
| Cesto - Vetroresina 1200x620x1100 mm, portata massima 200 kg, due agganci |
| Cingoli bianchi antitraccia |
| Connessione aria/acqua tra cesto e torretta, pressione max 250 bar |
| Dispositivo di anti-intrappolamento |
| Dispositivo anti-collisione a protezione del cesto con tecnologia sonar |
| Dispositivo di apertura automatica |
| Dispositivo di chiusura automatica |
| Gancio di sollevamento, portata massima 260 kg |
| Imbracatura di sicurezza |
| Interruttore magnetotermico di protezione sulla linea elettrica |
| Linea cesto con spine/prese 110V (extra USA) |
| Luci intermittenti sugli stabilizzatori |
| Pedale uomo morto al cesto (extra USA) |
| Prolunghe degli stabilizzatori per l'autocaricamento, altezza massima 1300 mm |
| Protezione sui cilindri |
| Radiatore olio idraulico |
| Schermo CAN-bus 3.5" a terra |
| Scritte adesive personalizzate |
| Software per la gestione della macchina da remoto (5 anni) |
| Spazzole anti detriti nei bracci |
| Verniciatura speciale |

## DODATNA OPREMA

| |
|---|
| Električno vitlo, nosivost maks. 230 kg |
| Upravljačko mjesto na tlu |
| Kavez za materijal s preklopnim stranicama 1.400 × 700 × 550 / 2.430 × 1.166 × 50 mm, nosivost maks. 200 kg, dva prihvata |
| Košara - aluminij 700 × 700 × 1.100 mm, nosivost maks. 230 kg, dva prihvata |
| Košara - aluminij 1.800 × 700 × 1.100 mm, nosivost maks. 230 kg, dva prihvata |
| Košara - stakloplastika 800 × 600 × 1.100 mm, nosivost maks. 120 kg, dva prihvata |
| Košara - stakloplastika 1.200 × 620 × 1.100 mm, nosivost maks. 200 kg, dva prihvata |
| Bijele gusjenice koje ne ostavljaju trag |
| Vod zrak/voda između košare i kupole, tlak maks. 250 bar |
| Uređaj protiv priklještenja |
| Sonarni uređaj za zaštitu košare od sudara |
| Uređaj za automatsko rasklapanje |
| Uređaj za automatsko sklapanje |
| Kuka za dizanje, nosivost maks. 260 kg |
| Sigurnosni pojas |
| Termomagnetski zaštitni prekidač na električnom vodu |
| Vod u košari, utikači/utičnice 110 V (extra USA) |
| Trepćuća svjetla na stabilizatorima |
| Pedala „mrtvog čovjeka" u košari (extra USA) |
| Produžeci stabilizatora za samoutovar, visina maks. 1.300 mm |
| Zaštita cilindara |
| Hladnjak hidrauličnog ulja |
| Zaslon CAN-bus 3,5" na tlu |
| Naljepnice s natpisima po želji |
| Softver za daljinsko upravljanje strojem (5 godina) |
| Četke protiv nečistoća u krakovima |
| Posebno lakiranje |

## PRIMIJENJENE NORME

| |
|---|
| UNI EN 280 |
| Direttiva 2006/42/CE |
| ANSI 92.20 |
| CSA B354.6 |
| Certifikacija kao dizalica (sukladno normi EN 13000) |

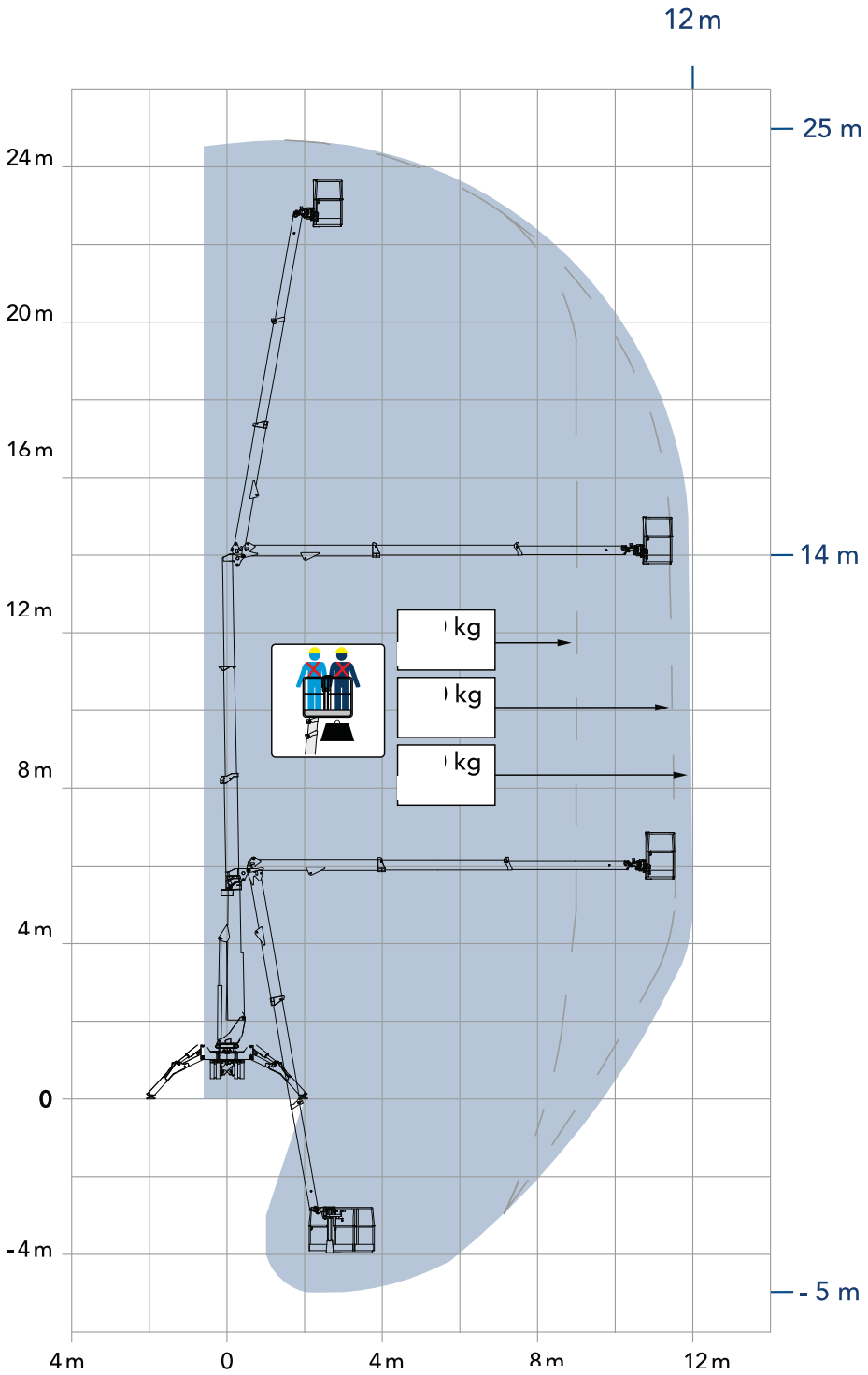
12 m
25 m
14 m
- 5 m
24 m
20 m
16 m
12 m
8 m
4 m
0
-4 m
kg
kg
kg
4 m
0
4 m
8 m
12 m

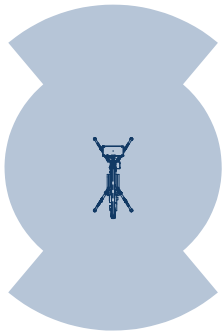

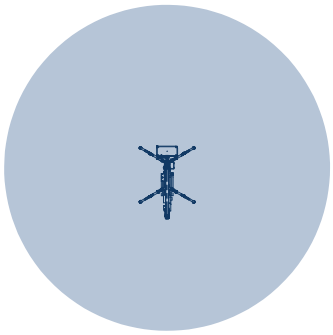

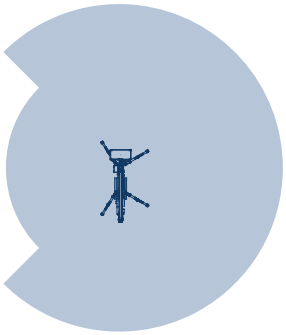

## DIMENSIONI

| | | |
|---|---|---|
| A | Lunghezza cesto | 1400 mm |
| B | Larghezza cesto | 700 mm |
| C | Altezza minima | 1965 mm |
| D | Lunghezza – senza cesto | 4315 mm |
| E | Larghezza – senza cesto | 825 mm |
| $F_1$ | Larghezza – stabilizzazione stretta | 2470 mm |
| F | Larghezza – stabilizzazione larga | 3600 mm |
| $G_1$ | Lunghezza – stabilizzazione stretta | 3650 mm |
| G | Lunghezza – stabilizzazione larga | 4815 mm |
| H | Massima distanza dal terreno sotto il telaio | 483 mm |
| I | Angolo massimo di recupero laterale | 16,5° |
| J | Angolo di attacco | 24° |
| K | Angolo di uscita | 26° |
| L | Altezza di autocaricamento con prolunghe | 1500 mm |

## DIMENZIJE

| | |
|---|---|
| Duljina košare | 1.400 mm |
| Širina košare | 700 mm |
| Najmanja visina | 1.965 mm |
| Duljina - bez košare | 4.315 mm |
| Širina - bez košare | 825 mm |
| Širina - uska stabilizacija | 2.470 mm |
| Širina - široka stabilizacija | 3.600 mm |
| Duljina - uska stabilizacija | 3.650 mm |
| Duljina - široka stabilizacija | 4.815 mm |
| Najveća udaljenost šasije od tla | 483 mm |
| Najveći kut bočnog izravnavanja | 16,5° |
| Prilazni kut | 24° |
| Odlazni kut | 26° |
| Visina samoutovara s produžecima | 1.500 mm |

## PRESTAZIONI

| | |
|---|---|
| Altezza di lavoro | 25 m |
| Altezza della piattaforma | 23 m |
| Sbraccio laterale | 12 m |
| Altezza di scavalco | 14 m |
| Lavoro in negativo | - 5 m |
| Portata | 230 kg |
| Peso | 2,95 T |

## RADNE ZNAČAJKE

| | |
|---|---|
| Radna visina | 25 m |
| Visina poda košare | 23 m |
| Bočni doseg | 12 m |
| Visina prelaska preko prepreke | 14 m |
| Rad ispod razine tla | –5 m |
| Nosivost košare | 230 kg |
| Masa | 2,95 t |

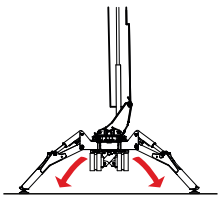

AUTO

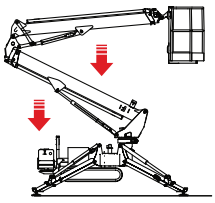

AUTO

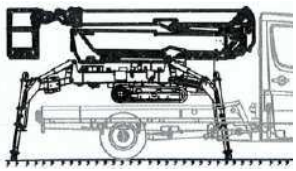

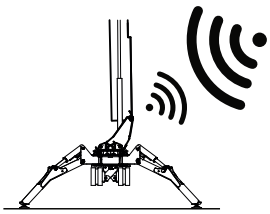

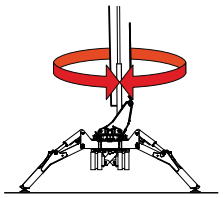

720°

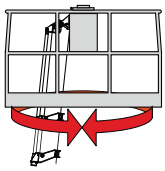

90°+90°

ELEKTRIČNA IZVEDBA
Dostupno

HIBRIDNA IZVEDBA
Dostupno

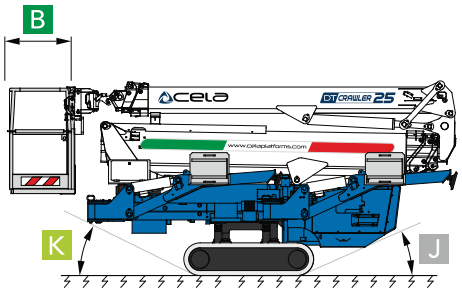


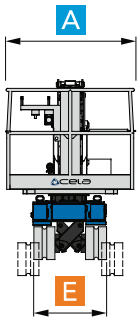

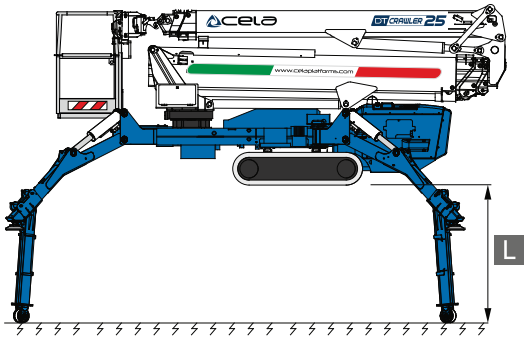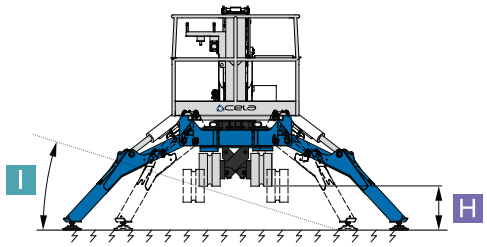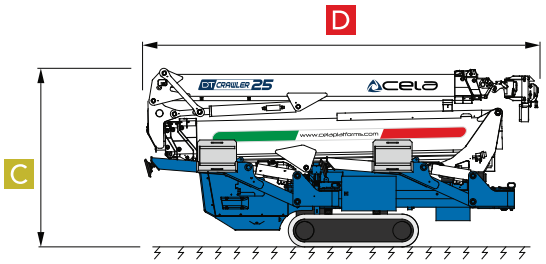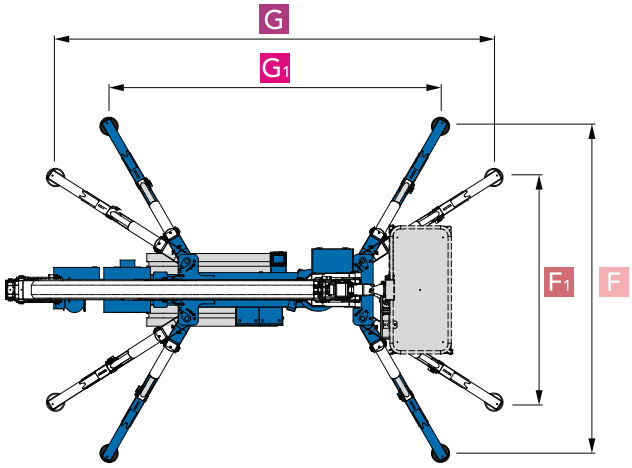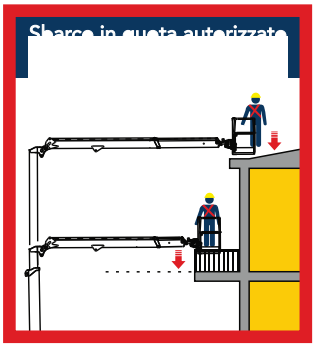
## MODALITÀ AUTOCARICAMENTO
## NAČIN SAMOUTOVARA