DT CRAWLER 28
DT CRAWLER 28

DOTAZIONE STANDARD

"Autocaricamento", altezza massima di caricamento 130 cm
Cesto - Alluminio 1800x700x1100 mm, portata massima 350 kg
Cingoli allargabili idraulicamente
Comando avvio/arresto motore dal cesto
Comando dal cesto per segnalatore acustico
Connessione elettrica 230V nel cesto
Contaore
Controlli geometrici e sistema di limitazione del braccio
Controllo manuale delle valvole idrauliche in emergenza
Dispositivo di stabilizzazione automatica
Dispositivo elettronico limitatore di carico
Elettropompa 230V/50Hz monofase, controllata da inverter con caricabatterie
Impianto idraulico a filtraggio differenziato con filtri ad alta efficienza
Livella multi-assiale
Motore diesel con raffreddamento ad acqua (conforme a USA TIER 4 NRMM per il mercato statunitense)
Motore ibrido (conforme a EU STAGE 5 NRMM per il mercato europeo)
Operatività completamente elettronica via CAN-bus
Piastre di appoggio a terra (n° 4) con rispettivo porta piastre
Pompa di emergenza manuale
Protezione elettrica/termica su tutti i circuiti elettrici
Radiocomando
Rotazione cesto ±90°
Rotazione torretta 450°
Sistema di diagnostica telemetrica e di gestione dei servizi da remoto CRSS
Valvole di blocco flangiate sui cilindri
Verniciatura: Blu, Bianco e Nere
Versione Elettrica Motore elettrico da 22kw alimentato da batterie al litio 20 kWh (esclude motore diesel e elettropompa 220 V)
Versione Ibrida Motore elettrico da 10kw alimentato da batterie al litio 5 kWh + motore diesel (esclude elettropompa 220 V)

PAJISJE STANDARDE

"Vetëngarkim", lartësi maks. ngarkimi 130 cm
Shportë - Alumini 1 800 × 700 × 1 100 mm, kapacitet maks. 350 kg
Zinxhirë me zgjerim hidraulik
Ndezje/fikje e motorit nga shporta
Sinjal zanor i komanduar nga shporta
Lidhje elektrike 230 V në shportë
Numërues i orëve të punës
Kontrolle gjeometrike dhe sistem për kufizimin e krahut
Komandim manual i valvolave hidraulike në emergjencë
Pajisje stabilizimi automatik
Kufizues elektronik i ngarkesës
Elektropompë njëfazore 230 V/50 Hz, e komanduar nga inverter, me karikues baterie
Sistem hidraulik me filtrim të diferencuar dhe filtra me efikasitet të lartë
Nivelë shumëboshtore
Motor dizel i ftohur me ujë (në përputhje me USA TIER 4 NRMM për tregun amerikan)
Motor hibrid (në përputhje me EU STAGE 5 NRMM për tregun evropian)
Komandim tërësisht elektronik me CAN-bus
Pllaka mbështetëse (4 copë) me mbajtëset përkatëse
Pompë manuale emergjence
Mbrojtje elektrike/termike në të gjitha qarqet
Radiokomandë
Rrotullimi i shportës ±90°
Rrotullimi i bazës 450°
Sistem CRSS për diagnostikim telemetrik dhe menaxhim të shërbimeve në distancë
Valvola bllokimi me fllanxhë në cilindra
Lyerje: blu, e bardhë dhe e zezë
Versioni elektrik Motor elektrik 22 kW me bateri litiumi 20 kWh (pa motor dizel dhe pa elektropompë 220 V)
Versioni hibrid Motor elektrik 10 kW me bateri litiumi 5 kWh + motor dizel (pa elektropompë 220 V)

ACCESSORI DISPONIBILI

Argano elettrico, portata massima 330 kg
Comando a terra
Attrezzatura per la movimentazione di materiali con sponde abbattibili 1400x700x550/ 2430x1166x50 mm, portata massima 330 kg, due agganci
Cesto - Alluminio 700x700x1100 mm, portata massima 230 kg, due agganci
Cesto - Alluminio 2400x700x1100 mm
Cesto - Alluminio estensibile 2000/2400x800x1100 mm
Cesto - Vetroresina 800x600x1100 mm, portata massima 120 kg, due agganci
Cesto - Vetroresina 1200x620x1100 mm, portata massima 330 kg, due agganci
Cingoli bianchi antitraccia
Connessione aria/acqua tra cesto e torretta, pressione max 250 bar
Dispositivo di anti-intrappolamento
Dispositivo anti-collisione a protezione del cesto con tecnologia sonar
Dispositivo di chiusura automatica
Elettropompa monofase 110 V/60 Hz, con carica batteria
Gancio di sollevamento, portata massima 390 kg
Generatore idraulico 220V (solo su motore endotermico)
Imbracatura di sicurezza
Interruttore magnetotermico di protezione sulla linea elettrica
Impianto interfonico fisso terra/cesto
Linea cesto con spine/prese 110V (extra USA)
Luci intermittenti sugli stabilizzatori
Pedale uomo morto al cesto (extra USA)
Schermo CAN-bus 3.5" a terra
Protezione sui cilindri
Software per la gestione della macchina da remoto (5 anni)
Spazzole anti detriti nei bracci
Verniciatura speciale

AKSESORË OPSIONALË

Çikrik elektrik, kapacitet maks. 330 kg
Stacion komandimi në tokë
Pajisje për materiale me anësore të palosshme 1 400 × 700 × 550 / 2 430 × 1 166 × 50 mm, kapacitet maks. 330 kg, dy pika lidhjeje
Shportë - Alumini 700 × 700 × 1 100 mm, kapacitet maks. 230 kg, dy pika lidhjeje
Shportë - Alumini 2 400 × 700 × 1 100 mm
Shportë - Alumini, e zgjatshme 2000/2 400 × 800 × 1 100 mm
Shportë - Fibër qelqi 800 × 600 × 1 100 mm, kapacitet maks. 120 kg, dy pika lidhjeje
Shportë - Fibër qelqi 1 200 × 620 × 1 100 mm, kapacitet maks. 330 kg, dy pika lidhjeje
Zinxhirë të bardhë që nuk lënë gjurmë
Linjë ajri/uji mes shportës dhe bazës, presion maks. 250 bar
Pajisje kundër shtypjes së operatorit
Pajisje kundër përplasjes për mbrojtjen e shportës, me teknologji sonar
Pajisje për palosjen automatike
Elektropompë njëfazore 110 V/60 Hz, me karikues baterie
Grep ngritës, kapacitet maks. 390 kg
Gjenerator hidraulik 220 V (vetëm me motor termik)
Rrip sigurimi i trupit
Ndërprerës magnetotermik mbrojtës në linjën elektrike
Interfon fiks tokë/shportë
Linjë në shportë me spina/priza 110 V (extra USA)
Drita vezulluese mbi stabilizuesit
Pedal i pranisë së operatorit në shportë (extra USA)
Ekran CAN-bus 3,5" në tokë
Mbrojtje e cilindrave
Softuer për menaxhimin e makinës në distancë (5 vjet)
Furça kundër papastërtive në krahë
Lyerje speciale

STANDARDET E ZBATUARA

UNI EN 280
Direttiva 2006/42/CE
ANSI 92.20
CSA B354.6
Certifikimi si vinç (sipas standardit EN 13000)

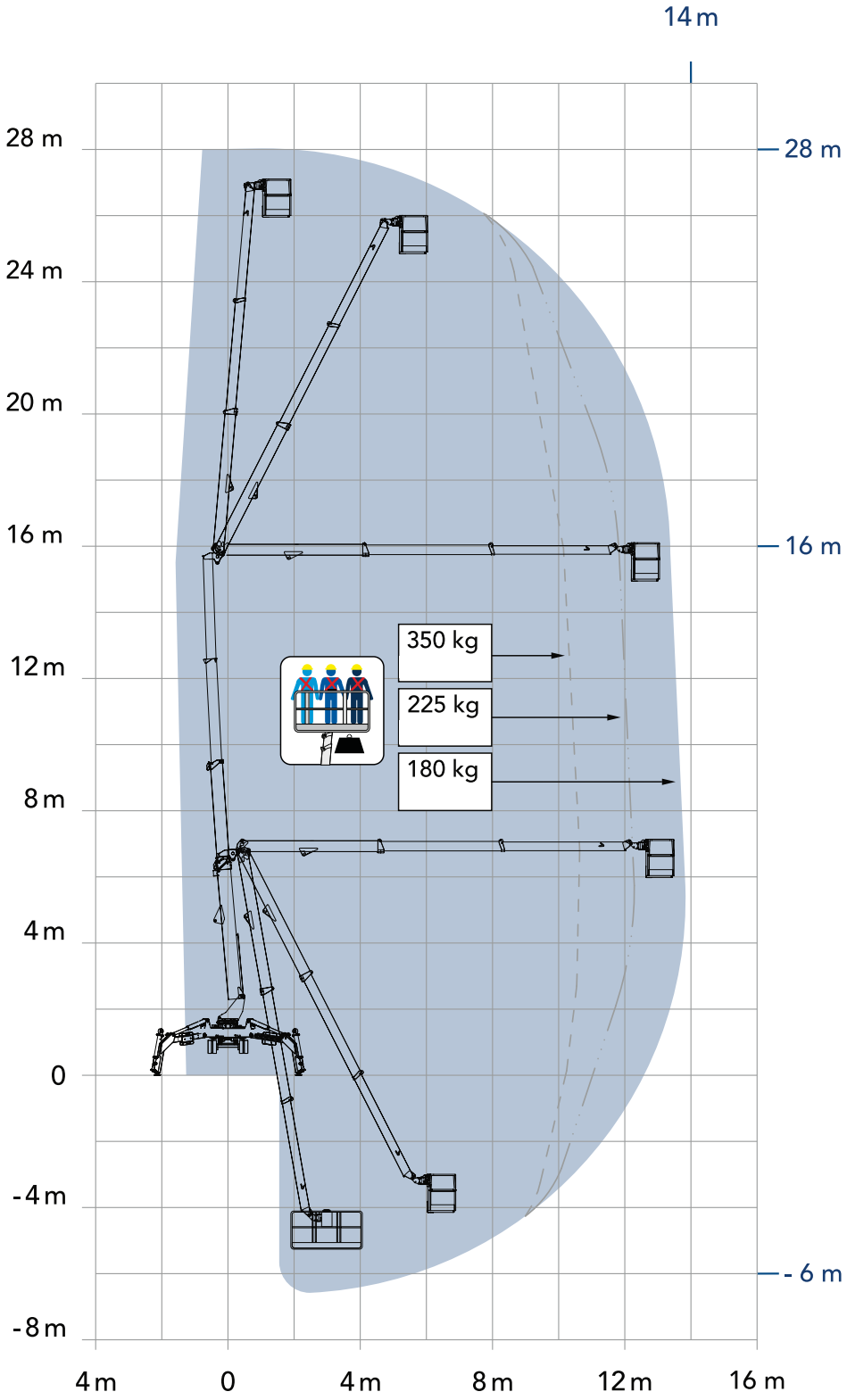
14 m
28 m
24 m
20 m
16 m
12 m
8 m
4 m
0
-4 m
-8 m
28 m
16 m
- 6 m
350 kg
225 kg
180 kg
4 m
0
4 m
8 m
12 m
16 m

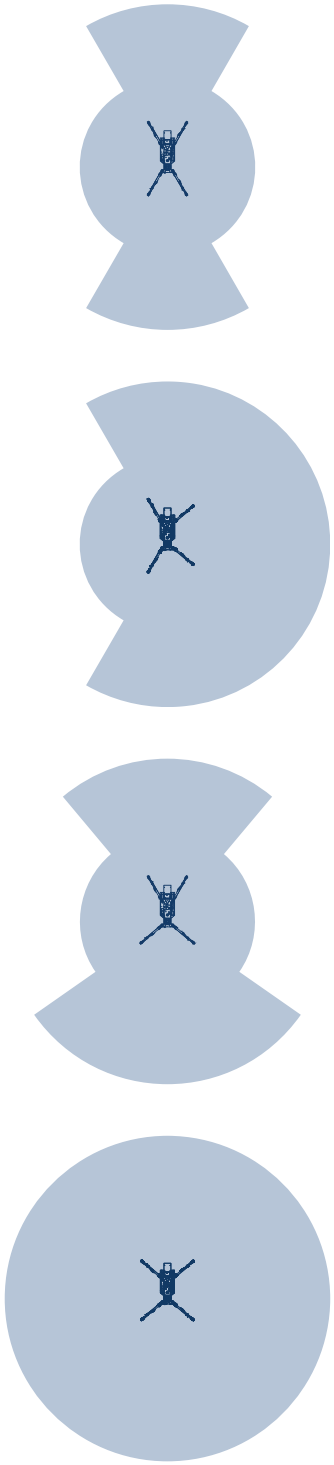

DIMENSIONI

A	Lunghezza cesto	1800 mm
B	Larghezza cesto	700 mm
C	Altezza minima	2290 mm
D	Lunghezza – senza cesto	5415 mm
E	Larghezza – senza cesto	1200 mm
F_1	Larghezza – stabilizzazione stretta	3105 mm
F	Larghezza – stabilizzazione larga	4280 mm
G_1	Lunghezza – stabilizzazione stretta	4895 mm
G	Lunghezza – stabilizzazione larga	5880 mm
H	Massima distanza dal terreno sotto il telaio	667 mm
I	Angolo massimo di recupero laterale	14,1°
J	Angolo di attacco	17,5°
K	Angolo di uscita	22°
L	Altezza di autocaricamento con prolunghe	1385 mm

PËRMASAT

Gjatësia e shportës	1 800 mm
Gjerësia e shportës	700 mm
Lartësia minimale	2 290 mm
Gjatësia - pa shportë	5 415 mm
Gjerësia - pa shportë	1 200 mm
Gjerësia - stabilizim i ngushtë	3 105 mm
Gjerësia - stabilizim i gjerë	4 280 mm
Gjatësia - stabilizim i ngushtë	4 895 mm
Gjatësia - stabilizim i gjerë	5 880 mm
Lartësia maksimale nga toka nën shasi	667 mm
Këndi maksimal i kompensimit anësor	14,1°
Këndi i hyrjes	17,5°
Këndi i daljes	22°
Lartësia e vetëngarkimit me zgjatime	1 385 mm

PRESTAZIONI

Altezza di lavoro	28 m
Altezza della piattaforma	26 m
Sbraccio laterale	14 m
Altezza di scavalco	16 m
Lavoro in negativo	- 6 m
Portata	350 kg
Peso	4,90 T

PERFORMANCAT

Lartësia e punës	28 m
Lartësia e dyshemesë së shportës	26 m
Shtrirja anësore	14 m
Lartësia e kalimit mbi pengesë	16 m
Punë nën nivelin e tokës	–6 m
Kapaciteti i shportës	350 kg
Pesha	4,90 t

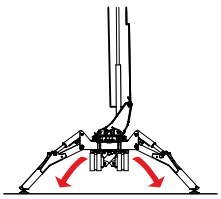

AUTO

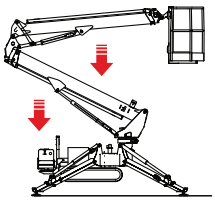

AUTO

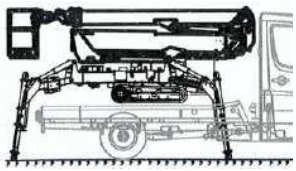

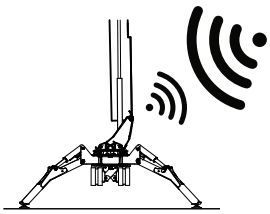

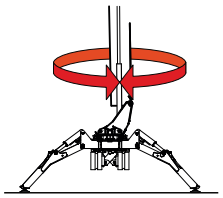

450°

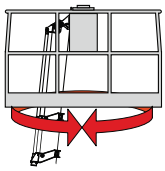

90°+90°

VERSIONI HIBRID
Në dispozicion

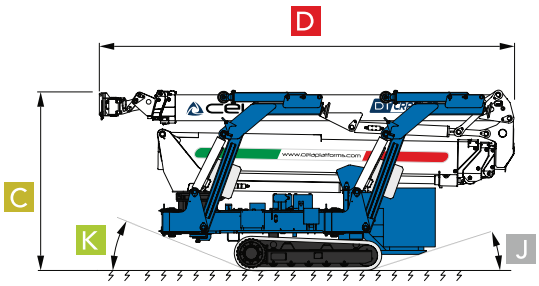

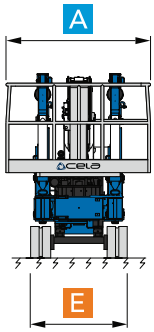
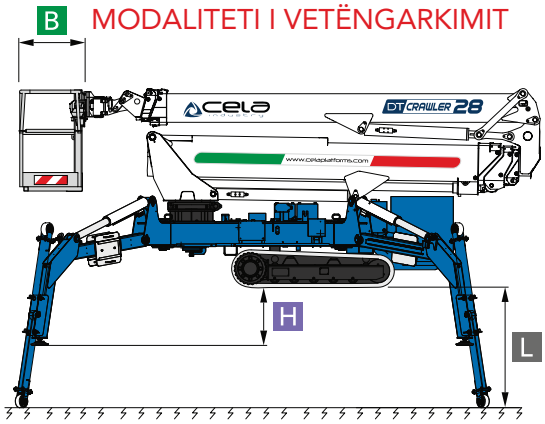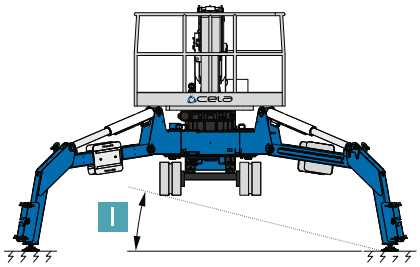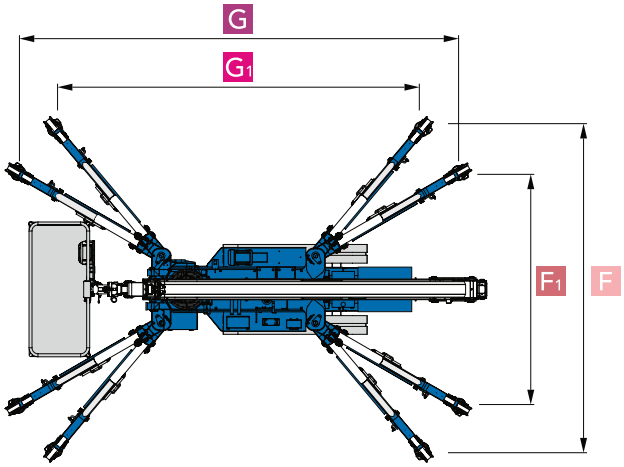
MODALITÀ AUTOCARICAMENTO
MODALITETI I VETËNGARKIMIT