DT TRUCK 37

DT TRUCK 37

DOTAZIONE STANDARD	STANDARDNA OPREMA
Automazione geometrica anticollisione cestello e cabina	Automatska geometrijska zaštita od sudara košare i kabine
Barre paraciclisti	Bočna zaštita od podlijetanja (biciklisti)
Cesto - Alluminio 2200x800x1100 mm, portata massima 450 kg	Košara - aluminij 2.200 × 800 × 1.100 mm, nosivost maks. 450 kg
Comando avvio/arresto motore dal cesto	Pokretanje/gašenje motora iz košare
Comando dal cesto per segnalatore acustico	Zvučni signal s upravljanjem iz košare
Comandi elettronici di emergenza	Elektroničko upravljanje u nuždi
Connessione elettrica 230V nel cesto	Električni priključak 230 V u košari
Contaore	Brojač radnih sati
Controlli geometrici e sistema di limitazione del braccio	Geometrijske kontrole i sustav ograničenja kraka
Controllo manuale delle valvole idrauliche in emergenza	Ručno upravljanje hidrauličnim ventilima u nuždi
Dispositivo di stabilizzazione automatica	Uređaj za automatsku stabilizaciju
Dispositivo elettronico limitatore di carico	Elektronički ograničivač opterećenja
Doppia postazione di comando fissa (terra + cesto)	Dva fiksna upravljačka mjesta (tlo + košara)
Impianto idraulico a filtraggio differenziato con filtri ad alta efficienza	Hidraulični sustav s diferenciranom filtracijom i visokoučinkovitim filtrima
Livella multi-assiale	Višeosna libela
Luci intermittenti sugli stabilizzatori	Trepćuća svjetla na stabilizatorima
Operatività completamente elettronica	Potpuno elektroničko upravljanje
Pompa di emergenza manuale	Ručna pumpa za slučaj nužde
Protezione elettrica/termica su tutti i circuiti elettrici	Električna/toplinska zaštita svih strujnih krugova
Rotazione cesto ±90°	Rotacija košare ±90°
Rotazione torretta 1440°	Rotacija kupole 1440°
Sistema di controllo via CAN-bus	Upravljački sustav CAN-bus
Sistema di diagnostica telemetrica e di gestione dei servizi da remoto CRSS	Sustav telemetrijske dijagnostike i daljinskog upravljanja servisom CRSS
Sistema idraulico di emergenza e discesa	Hidraulični sustav za nuždu i spuštanje
Stabilizzatori maggiorati (750 mm) con piastre in legno	Produljeni stabilizatori (750 mm), drvene ploče
Traverse anteriori e posteriori estensibili idraulicamente	Prednje i stražnje traverze s hidrauličnim izvlačenjem
Unità di controllo computerizzata principale	Glavna računalna upravljačka jedinica
Valvole di blocco flangiate sui cilindri	Prirubnički sigurnosni ventili na cilindrima
Verniciatura - Braccio telescopico: Blu RAL 5013 o Bianco RAL 9010	Lakiranje - teleskopski krak: plava RAL 5013 ili bijela RAL 9010
Verniciatura parte aerea e cilindri: Bianco RAL 9010	Lakiranje nadogradnje i cilindara: bijela RAL 9010
Verniciatura - Telaio: Blu RAL 5013 o Nero	Lakiranje - pomoćni okvir: plava RAL 5013 ili crna

ACCESSORI DISPONIBILI

Anemometro
Argano elettrico, portata massima 450 kg
Camion con guida a destra
Cassetta degli attrezzi
Carica batteria per autocarro
Cesto - Estensibile 2000/2400x800x1100 mm, portata massima 410 kg
Cesto - Vetroresina 800x600x1100 mm, portata massima 120 kg
Cesto - Vetroresina 1200x620x1100 mm, portata massima 200 kg
Cesto - Carico materiali con sponde abbattibili 1400x700x550/2430x1166x50 mm, portata massima 420 kg
Cofanature per trasporto materiali
Comandi di stabilizzazione dal cesto
Connessione aria/acqua tra cesto e torretta, pressione max 250 bar
Dispositivo anti-collisione a protezione del cesto con tecnologia sonar
Dispositivo di chiusura automatica
Doppia postazione di stabilizzazione a terra (8 tasti)
Elettropompa monofase con caricabatteria tampone
Filocomando comando a terra da 5 m
Gancio di sollevamento, portata massima 490 kg
Imbracatura di sicurezza
Impianto interfonico fisso terra/cesto
Interruttore magnetotermico di protezione sulla linea elettrica
Linea cesto con spine/prese 110V (extra USA)
Luci ingombro posteriori
Pedale uomo morto al cesto
Piastre di appoggio a terra con rispettivo porta piastre
Radiatore olio idraulico
Radiocomando a terra + postazione fissa del cesto
Rotolampada magnetica
Software per la gestione della macchina da remoto (5 anni)
Spazzole anti detriti nei bracci
Spondine
Verniciatura speciale

DODATNA OPREMA

Anemometar
Električno vitlo, nosivost maks. 450 kg
Kamion s upravljačem na desnoj strani
Kutija za alat
Punjač akumulatora kamiona
Košara - izvlačna 2000/2.400 × 800 × 1.100 mm, nosivost maks. 410 kg
Košara - stakloplastika 800 × 600 × 1.100 mm, nosivost maks. 120 kg
Košara - stakloplastika 1.200 × 620 × 1.100 mm, nosivost maks. 200 kg
Košara za materijal, preklopne stranice, 1.400 × 700 × 550 / 2.430 × 1.166 × 50 mm, nosivost maks. 420 kg
Spremnici za prijevoz materijala
Upravljanje stabilizacijom iz košare
Vod zrak/voda između košare i kupole, tlak maks. 250 bar
Sonarni uređaj za zaštitu košare od sudara
Uređaj za automatsko sklapanje
Dva mjesta za stabilizaciju na tlu (8 tipki)
Jednofazna elektropumpa s puferskim punjačem
Kabelski upravljač na tlu, kabel 5 m
Kuka za dizanje, nosivost maks. 490 kg
Sigurnosni pojas
Fiksni interfon tlo/košara
Termomagnetski zaštitni prekidač na električnom vodu
Vod u košari, utikači/utičnice 110 V (extra USA)
Stražnja gabaritna svjetla
Pedala „mrtvog čovjeka" u košari
Podložne ploče s držačem ploča
Hladnjak hidrauličnog ulja
Radio upravljač na tlu + fiksna ploča u košari
Magnetsko rotacijsko svjetlo
Softver za daljinsko upravljanje strojem (5 godina)
Četke protiv nečistoća u krakovima
Bočne stranice
Posebno lakiranje

PRIMIJENJENE NORME

ANSI 92.20
UNI EN 280
CSA B354.6
CE
Certifikacija kao dizalica (sukladno normi EN 13000)

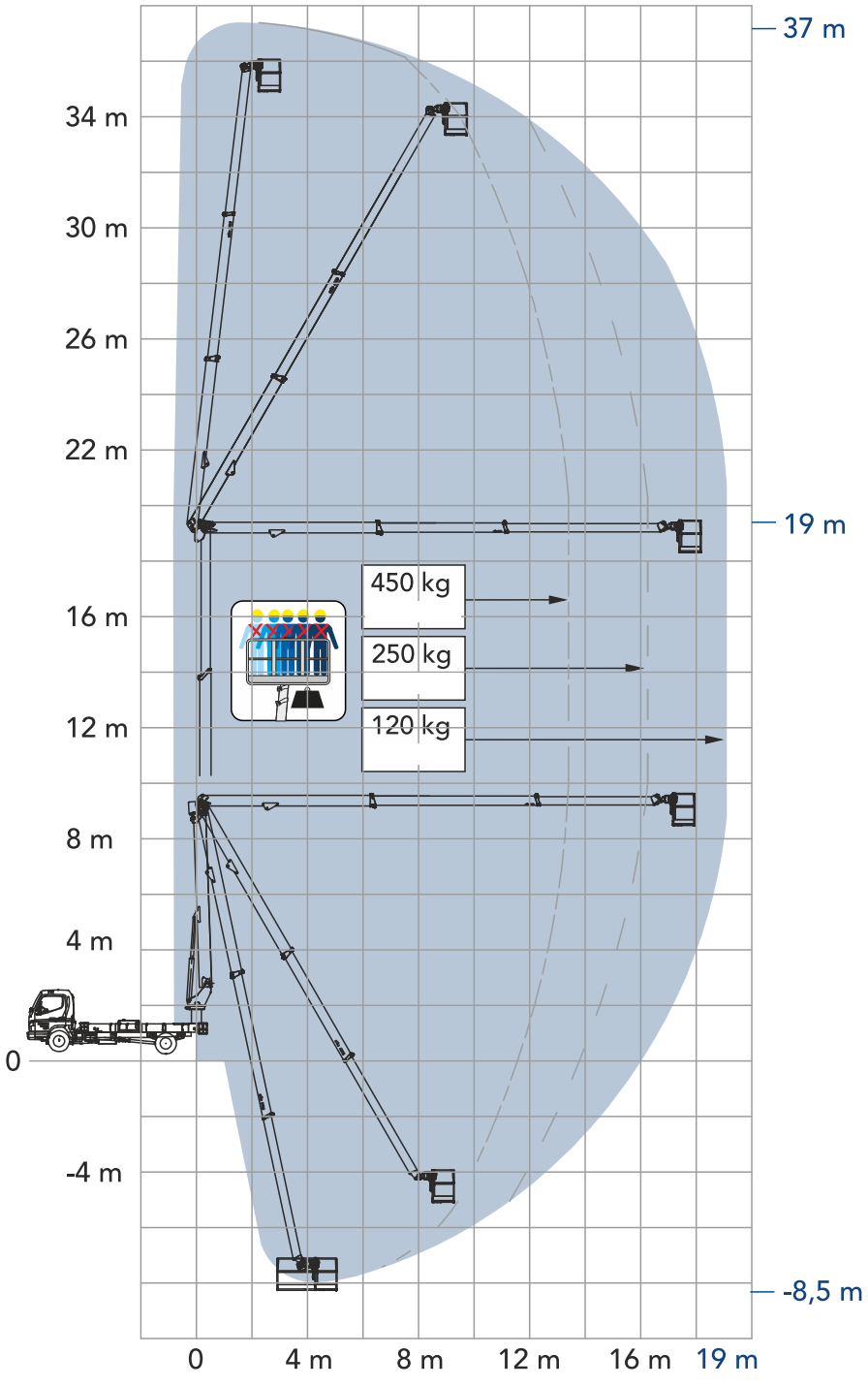

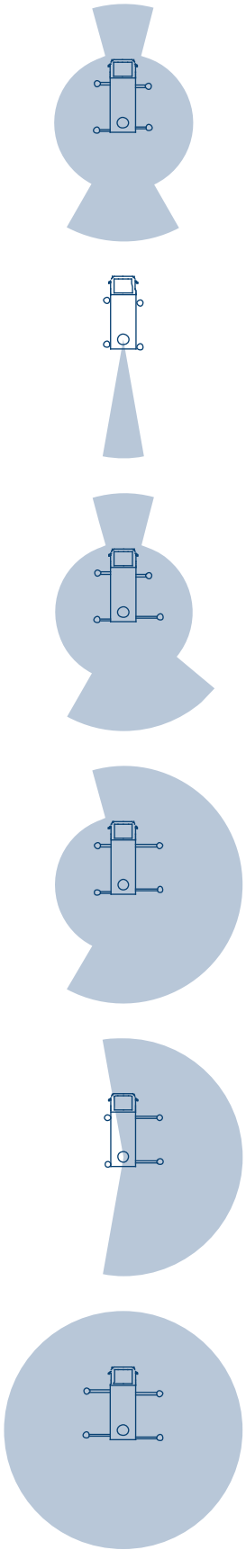

ovisno o šasiji

DIMENSIONI

A	Lunghezza cesto	2200 mm
B	Profondità cesto	800 mm
C	Altezza della macchina	3100 mm
D	Lunghezza della piattaforma	7480 mm
E	Lunghezza totale	8165 mm
F	Larghezza della macchina	2250 mm
G1	Estensione parziale stabilizzatore	425 mm
G	Estensione totale stabilizzatore	1420 mm

** le misure variano in base al telaio*

DIMENZIJE

Duljina košare	2.200 mm
Dubina košare	800 mm
Visina stroja	3.100 mm
Duljina platforme	7.480 mm
Ukupna duljina	8.165 mm
Širina stroja	2.250 mm
Djelomično izvlačenje stabilizatora	425 mm
Potpuno izvlačenje stabilizatora	1.420 mm

* dimenzije ovise o šasiji

PRESTAZIONI

Altezza di lavoro	37 m
Sbraccio laterale	19 m
Punto di scavalco	19 m
Lavoro negativo	- 8,5 m
PTT minimo	7,5 T

RADNE ZNAČAJKE

Radna visina	37 m
Bočni doseg	19 m
Doseg preko prepreke	19 m
Rad ispod razine tla	–8,5 m
Min. NDM kamiona	7,5 t

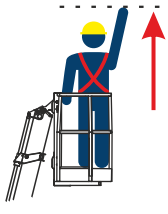

37 m

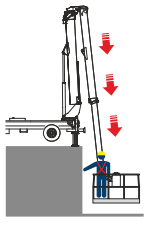

-8,5 m

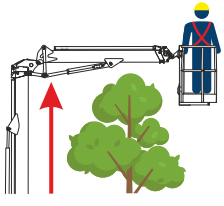

19 m

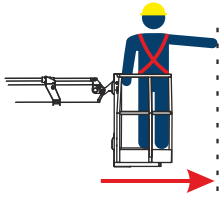

19 m

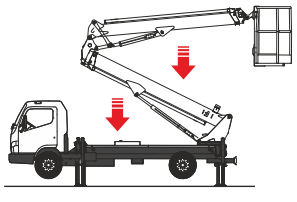

AUTO

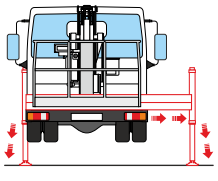

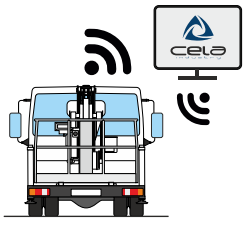

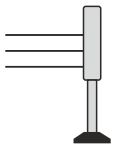

H+H

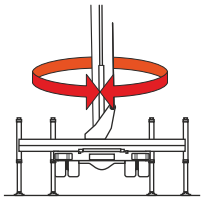

1440°

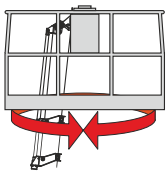

90°+90°

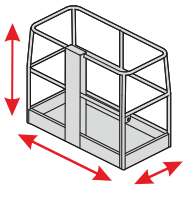

ALUMINIJ
2,2X0,8X1,1

ELEKTRONIČKO

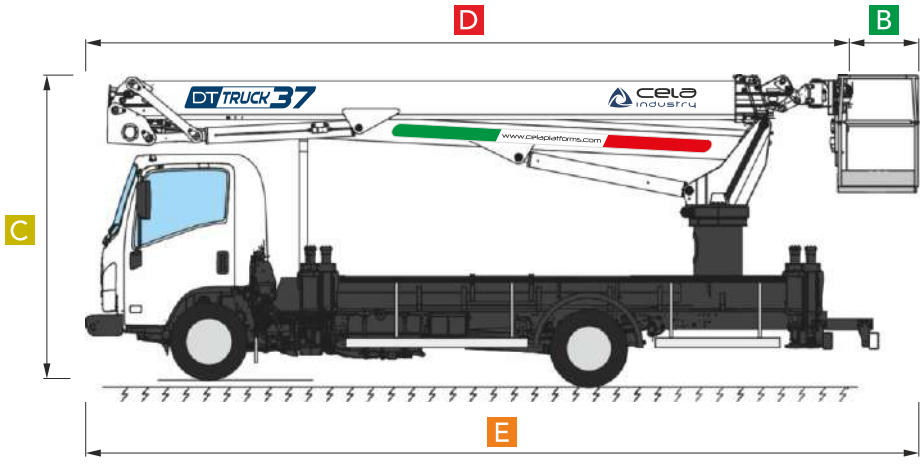

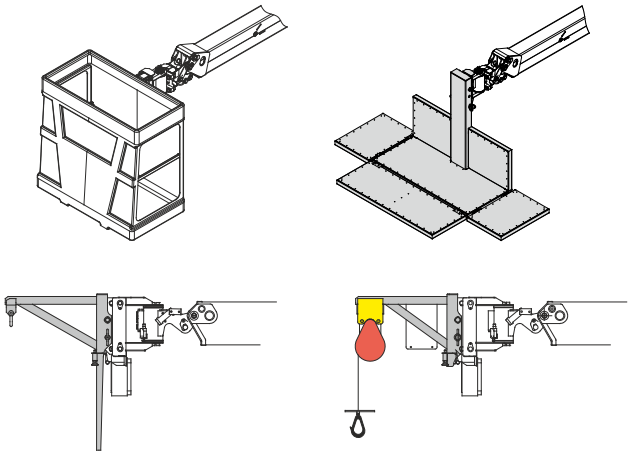

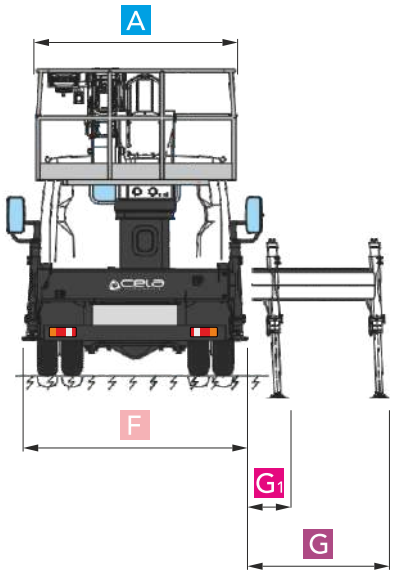

Come un ascensore
Kao dizalo

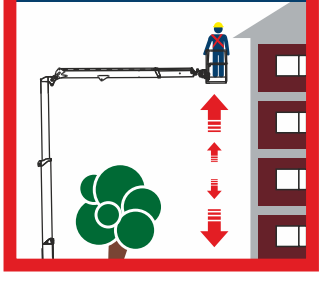

Sbarco in quota autorizzato
Dopušten izlazak na visini

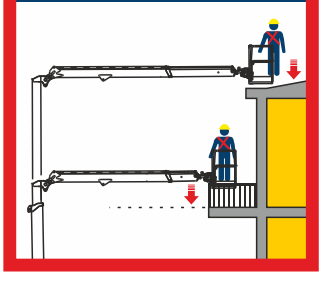

Tutto in uno
Sve u jednom

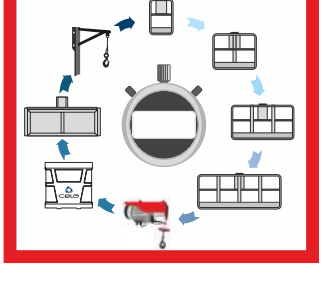

Ti spianiamo la strada
Izravnavamo Vam put

Siamo i più forti
Mi smo najjači

450 KG

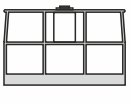

490 KG